www.rodavigo.net +34 986 288118
Servicio de Att. al Cliente

Válvula de 3 vías para evacuación de la presión residual con orificios de bloqueo Serie VHS

Características

- La válvula de accionamiento manual se puede usar para prevenir accidentes causados por la presión residual en líneas neumáticas.
- Puede prevenir accidentes debidos al suministro inesperado de aire.
- Bloqueable en posición OFF.
- Clara indicación de alimentación (ALIM) o escape (ESC).
- Conformidad OSHA.
- 2 opciones de material: PBT y aluminio.

Forma de pedido

VHS 40 – F 04 A – BS – R – ☐

Válvula de 3 vías para evacuación de la presión residual

Tamaño del cuerpo

	Símbolo
Efecto simple	20
	30
	40
	50
Doble efecto	2510
	3510
	4510
	5510

Tipo de rosca

F	G

Tamaño de conexión

Símbolo	Tamaño de conexión	Tamaño del cuerpo 20 2510	30 3510	40 4510	50 5510
01	1/8	●	—	—	—
02	1/4	●	●	●	—
03	3/8	—	●	●	—
04	1/2	—	—	●	—
06	3/4	—	—	●	●
10	1	—	—	—	●

Material de empuñadura / carcasa

Símbolo	Material
A	PBT no inflamable
B	Aluminio

Opciones

Símbolo	Descripción
—	—
B	Con fijación
S	Silenciador integrado (conexión ESC) 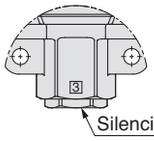 Silenciador integrado

Características semi-estándar

—	Dirección del caudal: Izquierda /derecha / En la etiqueta se muestra MPa como unidades
R	Dirección del caudal: Derecha → Izquierda
Z	En la etiqueta se muestra PSI como unidades

Ejecuciones especiales

X1	Cuerpo: Rojo

Símbolo

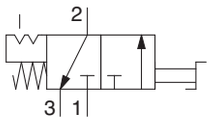

Se requiere un espaciador o un espaciador con fijación si la válvula se combina con un F.R.L. modular. Pídalo por separado.
El modelo VHS se puede pedir conforme a la Forma de pedido de la combinación F.R.L. modular.

Válvula de 3 vías para evacuación de la presión residual	Ref. del espaciador	Ref. del espaciador con fijación	Equipo de tratamiento de aire aplicable
VHS20/VHS2510	Y200-A	Y200T-A	AC20-A
VHS30/VHS3510	Y300-A	Y300T-A	AC25-A, AC30-A
VHS40/VHS4510	Y400-A	Y400T-A	AC40-A
VHS40-06/VHS4510-06	Y500-A	Y500T-A	AC40-06-A
VHS50/VHS5510	Y600-A	Y600T-A	AC50, AC55, AC60

Recomendación de producto

Los artículos en stock pueden sufrir modificaciones sin previo aviso.

Productos en stock para una rápida entrega

VHS20-F01A	VHS30-F02B	VHS40-F03A	VHS40-F06B	Y200-A
VHS20-F01B	VHS30-F02A-R	VHS40-F03B	VHS50-F06A	Y300-A
VHS20-F02A	VHS30-F02B-R	VHS40-F04A	VHS50-F06B	Y400-A
VHS20-F02B	VHS30-F03A	VHS40-F04B	VHS50-F10A	Y500-A
VHS20-F02A-R	VHS30-F03B	VHS40-F04A-R	VHS50-F10B	Y200T-A
VHS20-F02B-R	VHS30-F03A-R	VHS40-F04B-R	VHS2510-F02A	Y300T-A
VHS20-F02A-X1	VHS30-F03B-R	VHS40-F04A-X1	VHS3510-F03A	Y400T-A
VHS30-F02A	VHS30-F03A-X1	VHS40-F06A	VHS4510-F04A	Y500T-A

Productos relacionados

Serie AN - Silenciadores - página 502
Serie AC - Tratamiento de aire - página 1079
Serie TU - Tubos - página 1253
Serie KQ2 - Racores - página 1214
Serie PA - Bomba de proceso - página 1433
Serie AV - Válvulas de arranque progresivo - página 1123

Polígono Industrial O Rebullón s/n. 36416 - Mos - España - rodavigo@rodavigo.com

www.rodavigo.net +34 986 288118
Servicio de Att. al Cliente

Características técnicas

Características técnicas estándar

Modelo		VHS20	VHS30	VHS40	VHS40-06	VHS50	VHS2510	VHS3510	VHS4510	VHS4510-06	VHS5510
Fluido		Aire									
Temperatura ambiente y de fluido		-5 a 60°C (sin congelación)									
Presión de prueba		1.5 MPa									
Rango de presión de trabajo		0.1 a 1.0 MPa									
Ángulo de cambio de empuñadura		90°									
Color de la pintura (estándar)		Empuñadura: Rojo Cuerpo: Blanco									
Peso	A (empuñadura, carcasa: PBT no inflamable)	76 g	127 g	247 g	293 g	532 g	77 g	129 g	250 g	296 g	536 g
	B (empuñadura, carcasa: Aluminio)	92 g	156 g	301 g	349 g	630 g	93 g	158 g	304 g	352 g	635 g

Curvas de caudal

Modelo	Tamaño de conexión		Curvas de caudal					
	IN, OUT	ESC	IN→OUT			OUT→ESC		
			C [dm³/s·bar]	b	Cv	C [dm³/s·bar]	b	Cv
VHS20	1/8	1/8	2.4	0.43	0.65	2.5	0.39	0.69
VHS2510	1/4		3.3	0.40	0.88	3.1	0.51	0.84
VHS30	1/4	1/4	6.4	0.45	1.7	6.2	0.38	1.7
VHS3510	3/8		8.3	0.41	2.3	7.0	0.41	1.9
VHS40	1/4	3/8	7.3	0.49	2.0	8.5	0.35	2.3
VHS4510	3/8		10.9	0.45	3.0	11.6	0.40	3.1
	1/2		14.2	0.39	3.8	13.3	0.43	3.6
VHS40-06 VHS4510-06	3/4	1/2	18.3	0.31	5.0	17.7	0.37	4.8
VHS50	3/4	1/2	23.8	0.41	6.4	21.8	0.41	5.9
VHS5510	1		31.9	0.33	8.6	23.5	0.44	6.4

Ref. de opciones

Modelo	Ref. de conjunto de fijación	Ref. de conjunto de silenciador
VHS20/VHS2510	VHS20PW-180AS	VHS20PW-190AS
VHS30/VHS3510	VHS30PW-180AS	VHS30PW-190AS
VHS40/VHS4510	VHS40PW-180AS	VHS40PW-190AS
VHS40-06/VHS4510-06	VHS40PW-180-06AS	VHS40PW-190-06AS
VHS50/VHS5510	VHS50PW-180AS	VHS50PW-190AS

Nota 1) Fijación (1 ud.), tornillo de montaje (2 uds.)
Nota 2) Cartucho filtrante del silenciador incorporado, junta tórica del cartucho filtrante, cubierta del cartucho filtrante (1 ud. de cada uno).

Para más opciones y detalles de los productos, consulte nuestros catálogos específicos o nuestra información online.

Polígono Industrial O Rebullón s/n. 36416 - Mos - España - rodavigo@rodavigo.com

Dimensiones

VHS40/50

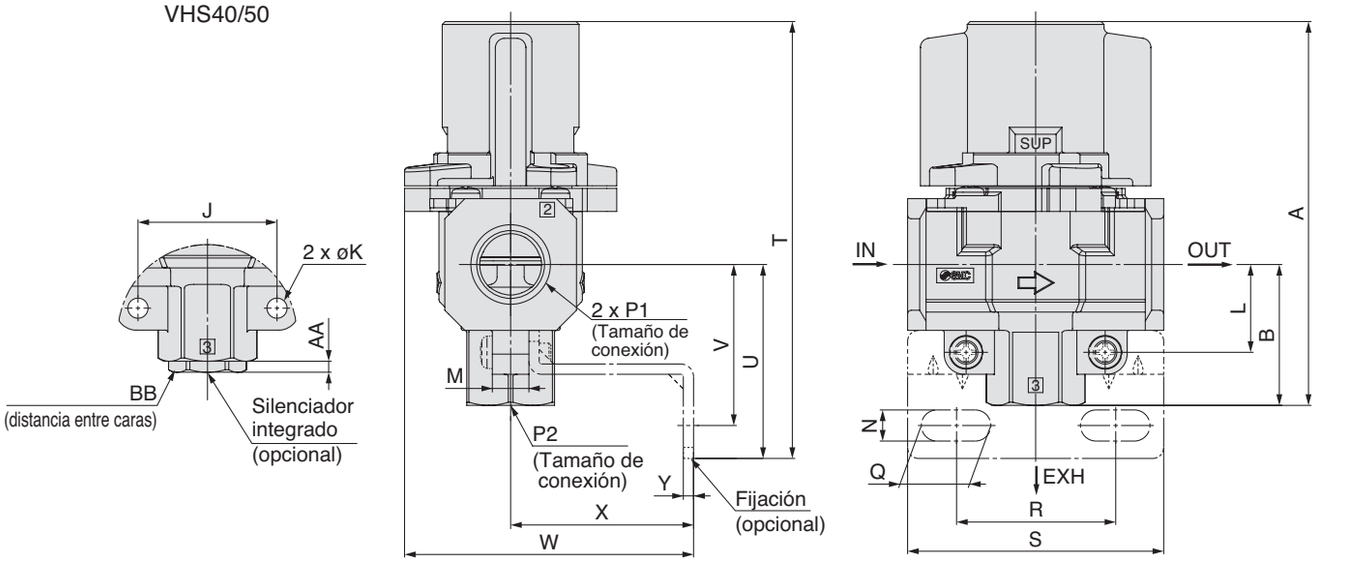

VHS30

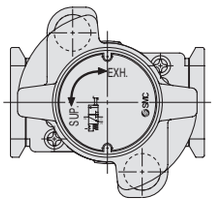

VHS20

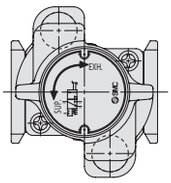

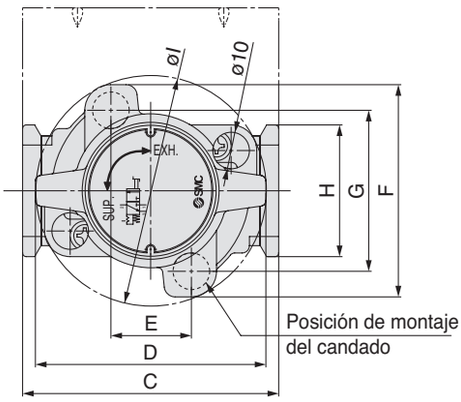

Dimensiones [mm]

Modelo	Características técnicas estándar														
	P1	P2	A	B	C	D	E	F	G	H	I	J	K	L	M
VHS20	1/8, 1/4	1/8	66.4	22.3	40	37.5	14	46.6	33.6	28	43	24	4.5	14.8	9
VHS30	1/4, 3/8	1/4	80.3	29.4	53	49	19	52	38	30	49	30	4.5	19	9
VHS40	1/4, 3/8, 1/2	3/8	104.9	38.5	70	63	22	58	44	36	63	38	5.5	24	10
VHS40-06	3/4	1/2	110.4	42	75	63	22	58	44	44	63	43	5.5	26	10
VHS50	3/4, 1	1/2	134.3	53	90	76	26	76	61	53	81	50	6.5	31	12

Modelo	Características técnicas opcionales											
	Con fijación										Silenciador integrado	
	N	Q	R	S	T	U	V	W	X	Y	AA	BB
VHS20	5.4	8.4	27	40	75.4	31.3	25.3	53.3	30	2.3	3	12
VHS30	6.5	10	36.5	53	90.9	40	33	67	41	2.3	3	14
VHS40	8.5	19	43.5	70	119.4	53	44	79	50	2.8	3	19
VHS40-06	8.5	19	43.5	70	123.4	55	46	79	50	2.8	4	22
VHS50	11	27.5	49.5	90	152.3	71	60	108	70	3.2	4	22

www.rodavigo.net +34 986 288118
Servicio de Att. al Cliente

Dimensiones

VHS4510/5510

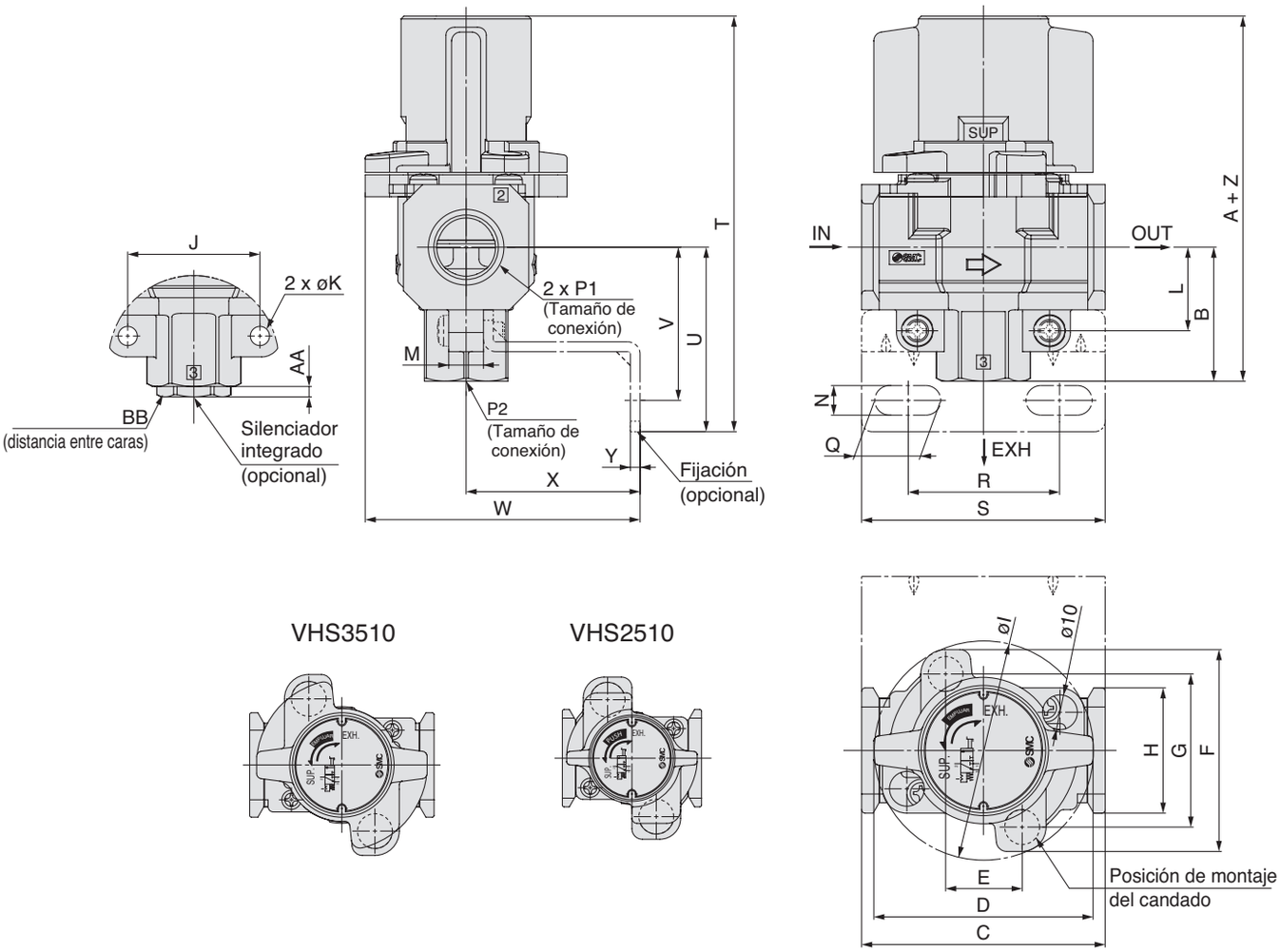

Dimensiones [mm]

Modelo	Características técnicas estándar															
	P1	P2	A (Empuñadura bajada: Bloqueada)	B	C	D	E	F	G	H	I	J	K	L	M	A+Z (Empuñadura bajada: Bloqueada)
VHS2510	1/8, 1/4	1/8	66.4	22.3	40	37.5	14	46.6	33.6	28	43	24	4.5	14.8	9	69.6
VHS3510	1/4, 3/8	1/4	80.3	29.4	53	49	19	52	38	30	49	30	4.5	19	9	83.5
VHS4510	1/4, 3/8, 1/2	3/8	104.9	38.5	70	63	22	58	44	36	63	38	5.5	24	10	109.1
VHS4510-06	3/4	1/2	110.4	42	75	63	22	58	44	44	63	43	5.5	26	10	114.6
VHS5510	3/4, 1	1/2	134.3	53	90	76	26	76	61	53	81	50	6.5	31	12	138.5

Modelo	Características técnicas opcionales											
	Con fijación										Silenciador integrado	
	N	Q	R	S	T	U	V	W	X	Y	AA	BB
VHS2510	5.4	8.4	27	40	75.4	31.3	25.3	53.3	30	2.3	3	12
VHS3510	6.5	10	36.5	53	90.9	40	33	67	41	2.3	3	14
VHS4510	8.5	19	43.5	70	119.4	53	44	79	50	2.8	3	19
VHS4510-06	8.5	19	43.5	70	123.4	55	46	79	50	2.8	4	22
VHS5510	11	27.5	49.5	90	152.3	71	60	108	70	3.2	4	22

Para más opciones y detalles de los productos, consulte nuestros catálogos específicos o nuestra información online.

Polígono Industrial O Rebullón s/n. 36416 - Mos - España - rodavigo@rodavigo.com